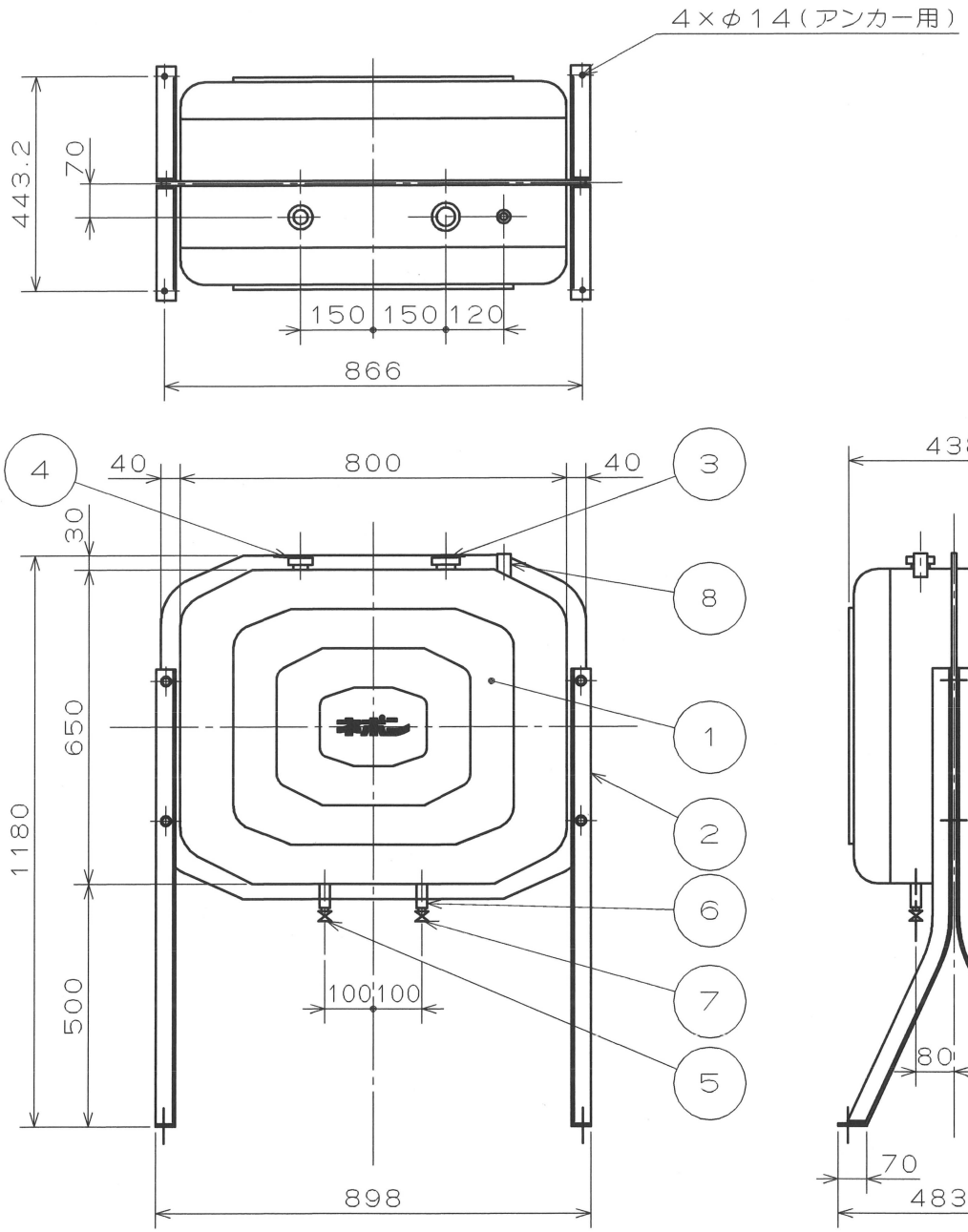

項目		内容
外形寸法	高さ mm	1180
	幅 mm	898
	奥行 mm	483.2
質量	梱包質量 kg	36.5
	単体質量 kg	32.5
	全備質量 kg	183
容積	容量（貯油量） L	187
	内容積 L	207
	満量指示容量 L	187
	空量指示容量 L	25
外観	本体 アイボリー色5Y7.6/1	アクリル 焼付け塗装
	脚部 グレー色 N7.0	メラミン 焼付け塗装

No.	品名	数量	材質	備考
1	タンク本体	1	SGCC F06	t=1.6
2	脚	4	SS400	L40*40*3
3	給油口	1	SPCC	（網付）φ58
4	油量計	1		ダブルアーム式
5	1/2ドレーンバルブ	1	C3604BDS	R1/2
6	送油口	1	STPG370	Rp1/2
7	送油バルブ	1	BC	Rc1/2
8	戻り口	1	STKM	Rp1/2

品目番号 047057000

BOT−200	日付	2021/03/15	製図	朝倉
	尺度	1/15	担当	杉本
図面名 オイルタンク仕様書	図法	第三角法	校閲	
	図番	470622		

ネポン株式会社