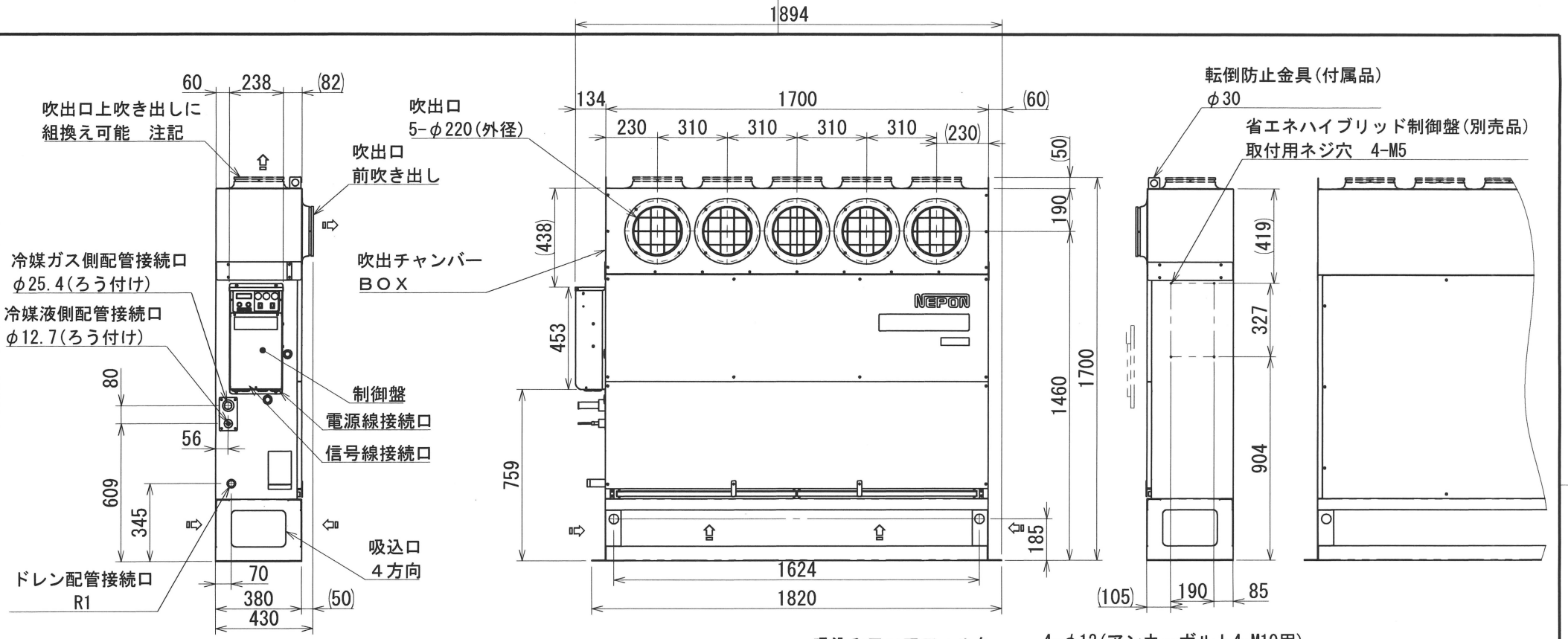

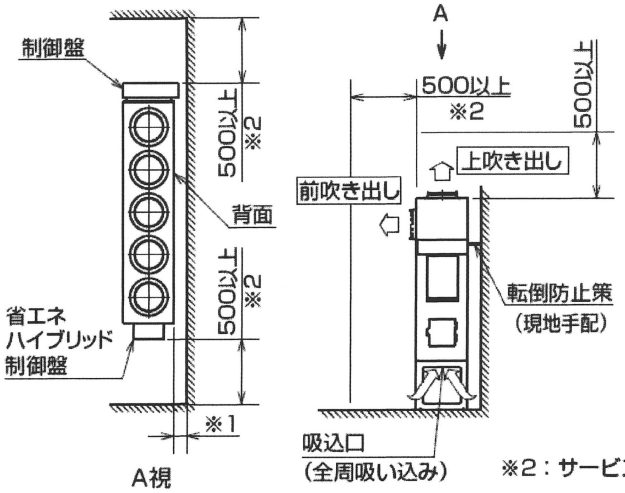

※2：サービススペース

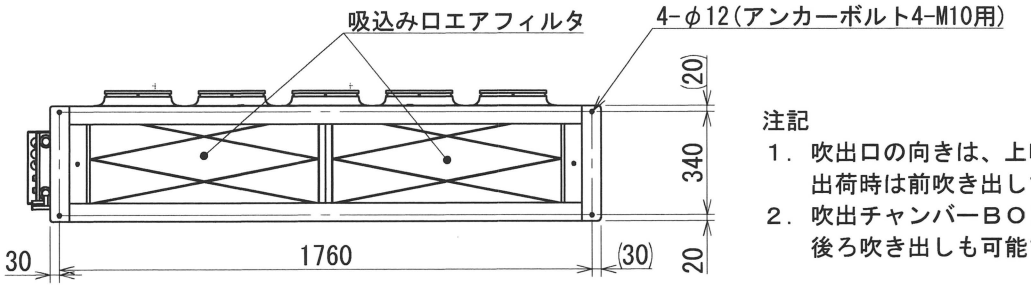

注記

1．吹出口の向きは、上吹きに組み替えが可能です。
　出荷時は前吹き出しです。

2．吹出チャンバーBOXを組み替えることで、
　後ろ吹き出しも可能です。

据付スペース

●室内機の振動が建物に伝わるのを防ぐために、
　壁面に接触させないでください。（※1）

●後ろ吹き出しにする場合は、
　必要に応じてスペースを確保してください。

●吹き出し側は現地接続のダクト施工寸法や吹き出し方向を検討し、
　無理のないスペースを確保してください。

グリーンパッケージ室内機	日付	2019/9/12	製図	伊澤
NGP109T-NJ	尺度	～	担当	伊澤
図面名	図法	第三角法	校閲	
外形寸法図	図番	469877A		

ネポン株式会社