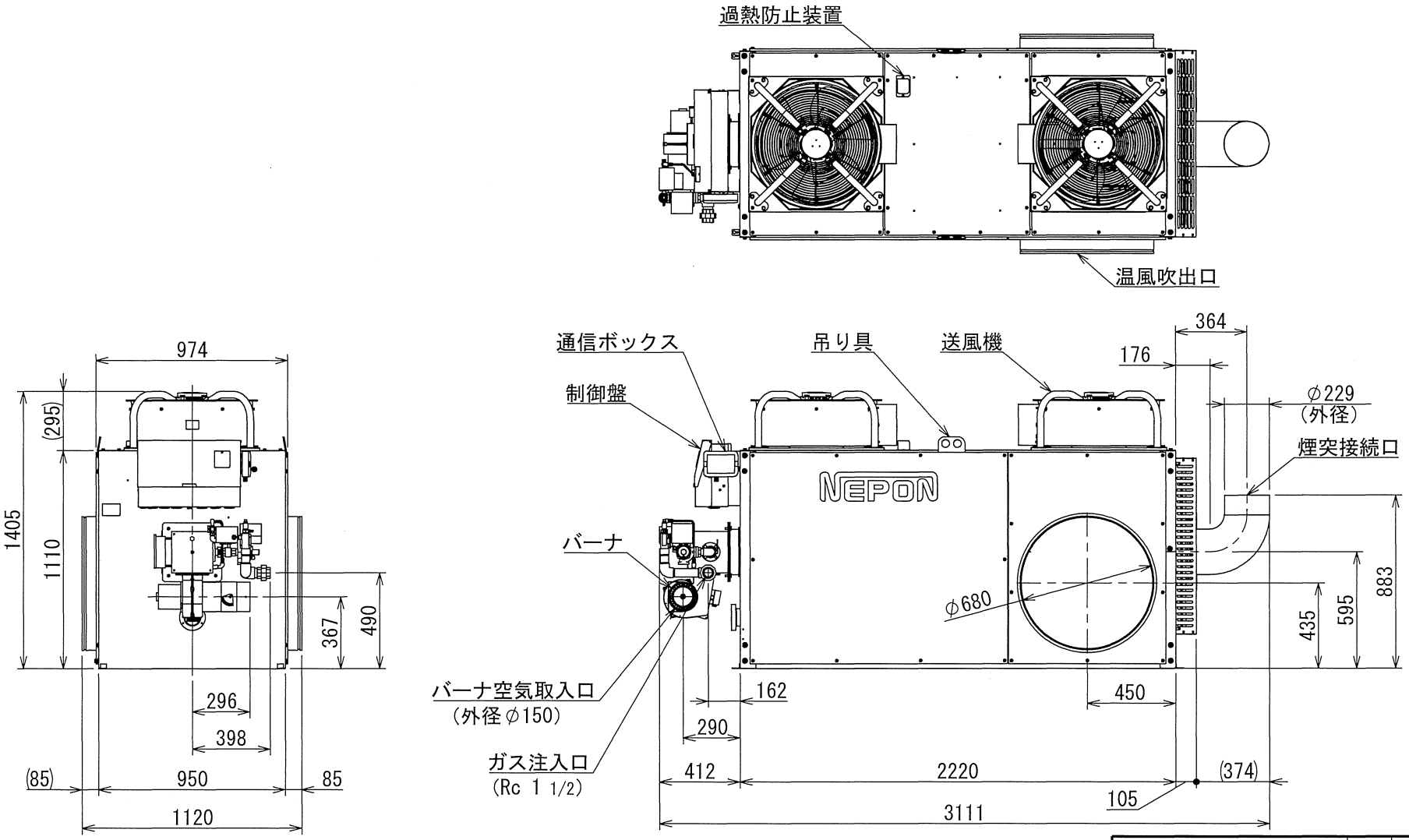

ハウスカオンキ（ガス焚）	日付	2025/04/04	製図	A.I
HK5030TFN	尺度	1:30	担当	T.O
図面名 外形寸法図	図法	第三角法	校閲	K.I
	図番	471718		

ネポン株式会社