NEPON

温水ボイラ
オートカン

ワンタッチでらくらく操作！
お湯のことならおまかせください。

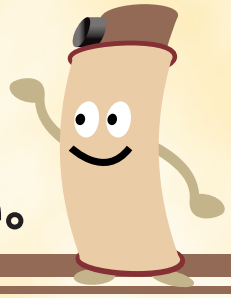

オートカン

油焚　ガス焚

高い熱効率で余裕の貯湯量。
使いやすさ、経済性、安全性を追求、快適生活を応援します。
業務用として、ホテル・学校・工場などの
給湯・暖房に最適です。

給湯そして暖房用に
用途に合せて選択できる
豊富なバリエーション

AWH型：給湯用、暖房用

AWS型：給湯用
AWH型に比べて豊富な貯湯量があり、
給湯の負荷変動に威力を発揮します。

INDEX

特長・設置上のご注意 ……1・2
仕様表 ……3
寸法図 ……5
オプション ……9

燃料が選べます

燃料は灯油、A重油
そしてガスから
必要に応じて選べます。

煙道旋回型で設置に便利

45度ずつ8方向に
煙道口を旋回
できます。

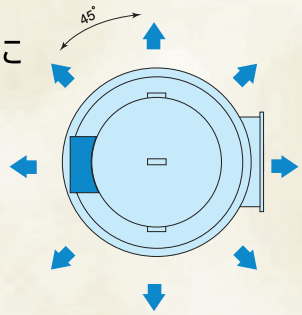

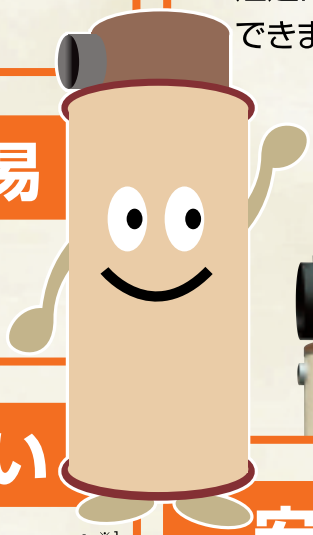

メンテナンスが容易

バーナ部は開閉が容易で
ラクラク点検!

サビ・腐食に強い

アルマー加工（溶融アルミニウムメッキ）[※1]、
溶融亜鉛メッキ加工[※2]が、缶体の耐食、
耐久性に効果を発揮します。

※1 AWH型　※2 AWS型

安心の全自動運転

もちろんワンタッチ点火の全自動運転。
安心してご使用いただけます。

銅配管をご使用の場合

銅より発生する銅イオンは缶体の腐食を促進させる恐れがあります。そのため、ボイラへの直接接続は避け、熱交換器（オプション）を使用して間接加熱を行ってください。

浴槽・プール等の循環加熱にご使用の場合

浴槽やプール水面からの酸素吸収や消毒用塩素は缶体の腐食を促進し損傷させますので、熱交換器（オプション）を使用して間接加熱を行ってください。

給湯の赤水・サビ対策に

「サビノンシリホス（防錆剤）」を給水口に装備することにより、配管・缶体を保護し、赤水やサビを防止します。

■設置上のご注意

- 煙道・煙突　寸法・高さは十分にとり、曲がりは出来るだけ少なくしてください。先端は防鳥網付トップとしてください。
- 燃焼空気　取り入れガラリは専用で十分な大きさのものを取付けてください。
- 機械室　構造は防火構造とし、可燃物材は避けてください。床は必ず防水仕上げとしてください。
- 低温度使用　50℃以下で使用する場合はバイパス配管を設け、オートカン本体の出湯温度を50℃以上となる様に調整してください。
- 水質　温泉水・井戸水等の加熱の場合は、販売店または弊社営業所までご相談ください。
- 騒音　夜間使用の場合、隣地との位置関係により機械室の位置、出入口、煙突の位置に配慮してください。
- 減圧弁使用　給水に減圧弁を使用する場合は、給水・出湯口に安全弁または逃し弁を取り付け、0.1MPa以上圧力がかからないようにしてください。
- 寒冷地　A重油焚で油の流れが悪く着火性が心配される場合、重油予熱器（オプション）をご使用ください。
  また、膨張タンク、膨張管、給水管の保温は確実に行ってください。

AWH型 AWH–501～2001

油焚 ガス焚

▼ 仕様表

項目 ＼ 型式				AWH-501	AWH-601	AWH-701	AWH-801	AWH-901	AWH-1001	AWH-1201	AWH-1501	AWH-1801	AWH-2001
種類				簡易ボイラ									
熱出力			kW {kcal/h}	58.2 {50000}	69.8 {60000}	81.4 {70000}	93 {80000}	105 {90000}	116 {100000}	140 {120000}	174 {150000}	209 {180000}	233 {200000}
暖房用	循環量<*1>		L/h	5000	6000	7000	8000	9000	10000	12000	15000	18000	20000
暖房用	循環抵抗		Pa {mmH$_2$O}	441 {45}	637 {65}	882 {90}	441 {45}	539 {55}	686 {70}	981 {100}	1520 {155}	2160 {220}	2700 {275}
暖房用	暖房可能面積<*2>		m^2	291	349	407	465	525	580	700	870	1045	1165
給湯用	缶水量（貯湯量）		L	116			152			256		250	
給湯用	給湯量<*3>		L/h	1000	1200	1400	1600	1800	2000	2400	3000	3600	4000
伝熱面積			m^2	1.75			2.55			3.72		3.96	
使用圧力			MPa {kgf/cm^2}	0.1 以下 {1}									
油バーナ	電動機		kW	0.15					0.25			0.4	
油バーナ	燃料消費量 <*4>	灯油	L/h	7.0	8.6	10.1	11.4	13.0	14.6	17.3	21.9	26.0	29.2
油バーナ	燃料消費量 <*4>	A重油	L/h	6.6	8.0	9.5	10.7	12.2	13.7	16.3	20.6	24.4	27.5
ガスバーナ	電動機		kW	0.085	0.2	0.2	0.2	0.2	0.2	0.2	0.25	0.4	0.4
ガスバーナ	燃料消費量 <*5>	13A	m^{3}N/h	5.9	7.2	8.5	9.6	11.0	12.3	14.6	18.5	21.9	24.6
ガスバーナ	燃料消費量 <*5>	LPG	m^{3}N/h	2.7	3.3	3.9	4.4	5.0	5.6	6.7	8.5	10.6	11.3
電源電圧・周波数		油焚	—	AC200V三相または100V単相・50/60Hz								AC200V三相・50/60Hz	
電源電圧・周波数		ガス焚	—	AC100V単相・50/60Hz						AC200V三相・50/60Hz			
消費電力		油焚	kW	0.22/0.22(200V),0.25/0.26(100V)					0.34/0.33(200V),0.38/0.41(100V)			0.52/0.5(200V)	
消費電力		ガス焚	kW	0.12/0.14	0.17/0.2			0.19/0.23		0.2/0.25	0.29/0.39	0.47/0.55	
煙道接続口			mm	φ173			φ223			φ248		φ298	
燃焼空気量			m^{3}N/h	100	120	140	160	180	200	240	300	360	400
給気口・排気口寸法		油焚	mm	360×360	400×400	435×435	460×460	490×490	520×520	565×565	640×640	695×695	735×735
給気口・排気口寸法		ガス焚	mm	370×370	400×400	440×440	470×470	500×500	530×530	570×570	650×650	720×720	750×750
製品質量	運搬質量	油焚	kg	205			265		270	350		375	
製品質量	運搬質量	ガス焚	kg	214	220	221	279			358	361	389	
製品質量	運転質量	油焚	kg	321			417		422	606		625	
製品質量	運転質量	ガス焚	kg	330	336	337	431			614	617	639	
安全装置				燃焼安全制御装置・過熱防止装置									
付属品				水高温度計・オイルストレーナ（油焚）・油配管用銅管継手（油焚）									

注記
1. 表中<*1>の流量は、上昇温度10℃の条件で算定しています。
2. 表中<*2>は、暖房負荷係数を0.2kW/m^{2}で算定しています。
3. 表中<*3>の流量は、上昇温度50℃の条件で算定しています。
4. 表中<*4><*5>は、下記の基準で算定しています。

熱料	灯油	A重油
高発熱量 (MJ/kg)	46.3	-
低発熱量 (MJ/kg)	-	42.7
密度 (g/cm^3)	0.8	0.86

燃料		13A	LPG
高発熱量	MJ/m^{3}N {kcal/m^{3}N}	46 {11000}	100 {24000}
供給ガス圧	kPa {mmH$_2$O}	2 {200}	2.7 {270}

AWS型 AWS−501～2001

油焚 ガス焚

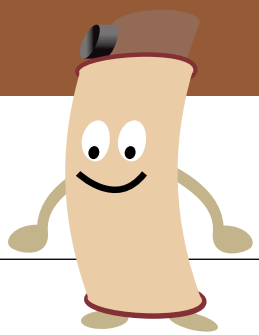

▼ 仕様表

項目 ＼ 型式				AWS-501	AWS-601	AWS-701	AWS-801	AWS-901	AWS-1001	AWS-1201	AWS-1501	AWS-1801	AWS-2001
種類				簡易ボイラ									
熱出力			kW {kcal/h}	58.2 {50000}	69.8 {60000}	81.4 {70000}	93 {80000}	105 {90000}	116 {100000}	140 {120000}	174 {150000}	209 {180000}	233 {200000}
給湯用	缶水量（貯湯量）		L	600			950			1300		1600	
給湯用	給湯量<*1>		L/h	1000	1200	1400	1600	1800	2000	2400	3000	3600	4000
伝熱面積			m^2	1.75			2.55			3.72		3.96	
使用圧力			MPa {kgf/cm²}	0.1 以下 {1}									
油バーナ	電動機		kW	0.15					0.25			0.4	
油バーナ	燃料消費量 <*2>	灯油	L/h	7.0	8.6	10.1	11.4	13.0	14.6	17.3	21.9	26.0	29.2
油バーナ	燃料消費量 <*2>	A重油	L/h	6.6	8.0	9.5	10.7	12.2	13.7	16.3	20.6	24.4	27.5
ガスバーナ	電動機		kW	0.085	0.2	0.2	0.2	0.2	0.2	0.2	0.25	0.4	0.4
ガスバーナ	燃料消費量 <*3>	13A	m^3N/h	5.9	7.2	8.5	9.6	11.0	12.3	14.6	18.5	21.9	24.6
ガスバーナ	燃料消費量 <*3>	LPG	m^3N/h	2.7	3.3	3.9	4.4	5.0	5.6	6.7	8.5	10.6	11.3
電源電圧・周波数		油焚	—	AC200V三相または100V単相・50/60Hz								AC200V三相・50/60Hz	
電源電圧・周波数		ガス焚	—	AC100V単相・50/60Hz						AC200V三相・50/60Hz			
消費電力		油焚	kW	0.22/0.22(200V),0.25/0.26(100V)					0.34/0.33(200V),0.38/0.41(100V)			0.52/0.5(200V)	
消費電力		ガス焚	kW	0.12/0.14	0.17/0.2			0.19/0.23		0.2/0.25	0.29/0.39	0.47/0.55	
煙道接続口			mm	φ173			φ223			φ248		φ298	
燃焼空気量			m^3N/h	100	120	140	160	180	200	240	300	360	400
給気口・排気口寸法		油焚	mm	360×360	400×400	435×435	460×460	490×490	520×520	565×565	640×640	695×695	735×735
給気口・排気口寸法		ガス焚	mm	370×370	400×400	440×440	470×470	500×500	530×530	570×570	650×650	720×720	750×750
製品質量	運搬質量	油焚	kg	345			455		460	565		630	
製品質量	運搬質量	ガス焚	kg	352	358	359	468			576	579	647	
製品質量	運転質量	油焚	kg	945			1405		1410	1865		2230	
製品質量	運転質量	ガス焚	kg	952	958	959	1418			1876	1879	2247	
安全装置				燃焼安全制御装置・過熱防止装置									
付属品				水高温度計・オイルストレーナ（油焚）・油配管用銅管継手（油焚）									

注記　1. 表中<*1>の流量は、上昇温度50℃の条件で算定しています。
　　2. 表中<*2><*3>は、下記の基準で算定しています。

熱料	灯油	A重油
高発熱量 (MJ/kg)	46.3	-
低発熱量 (MJ/kg)	-	42.7
密度 (g/cm³)	0.8	0.86

燃料		13A	LPG
高発熱量	MJ/m³N {kcal/m³N}	46 {11000}	100 {24000}
供給ガス圧	kPa {mmH₂O}	2 {200}	2.7 {270}

	油焚	ガス焚
型式記号説明 AWH型 AWS型	AWH−1201SA 製品記号 製品用途 H:給湯・暖房 S:給湯（貯湯式） 出力表示 油焚 電源 無:200V三相 S:100V単相 開発番号	AWH−1201GBN 製品記号 製品用途 H:給湯・暖房 S:給湯（貯湯式） 出力表示 ガス種 N:13A L:LPG ガス焚 開発番号

AWH型 AWH−501〜1501SA・501〜2001A

油 焚

▼ 寸法図

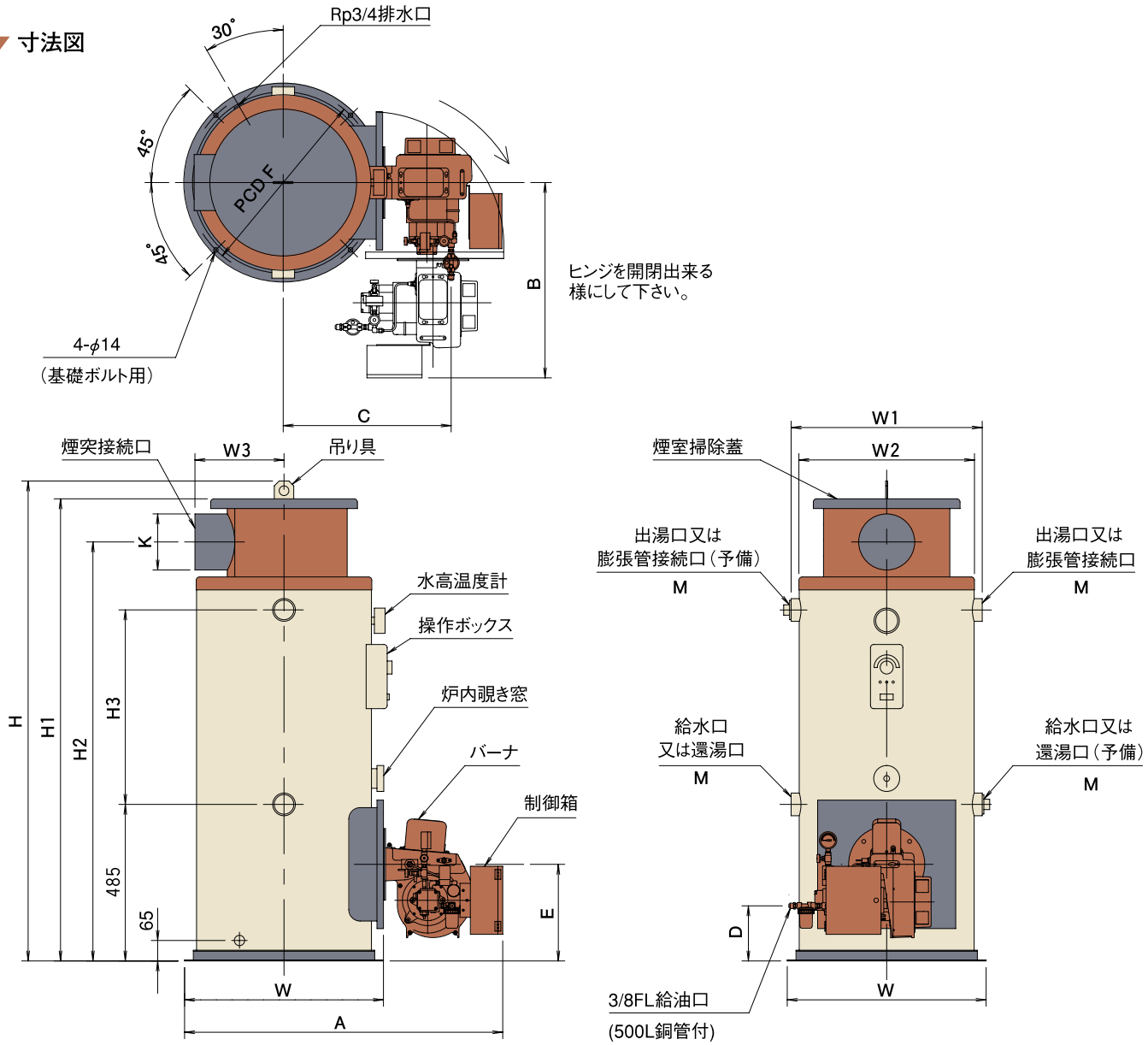

▼ 寸法表

単位:mm

型式 / 記号	501SA	601SA	701SA	801SA	901SA	1001SA	1201SA	1501SA		
	501A	601A	701A	801A	901A	1001A	1201A	1501A	1801A	2001A
W	615			645			765			
W1	590			620			740			
W2	540			570			690			
W3	275			295			365			
H	1480			1745			1895		1945	
H1	1425			1690			1840		1890	
H2	1295			1535			1670		1695	
H3	600			810			935			
A	980			1010		1100	1220		1245	
B	605					690			715	
C	520			535		605	665		675	
D	170			175		170	190		170	
E	300			305			320			
F	588			618			738			
K	φ173			φ223			φ248		φ298	
M	50A(Rp2)			65A (Rp2 1/2)						

AWH型 AWH-501～2001GB

ガス焚

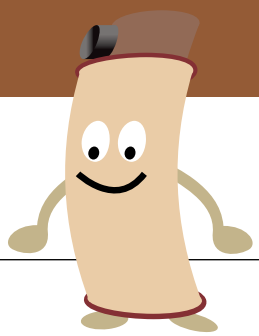

▼ 寸法図

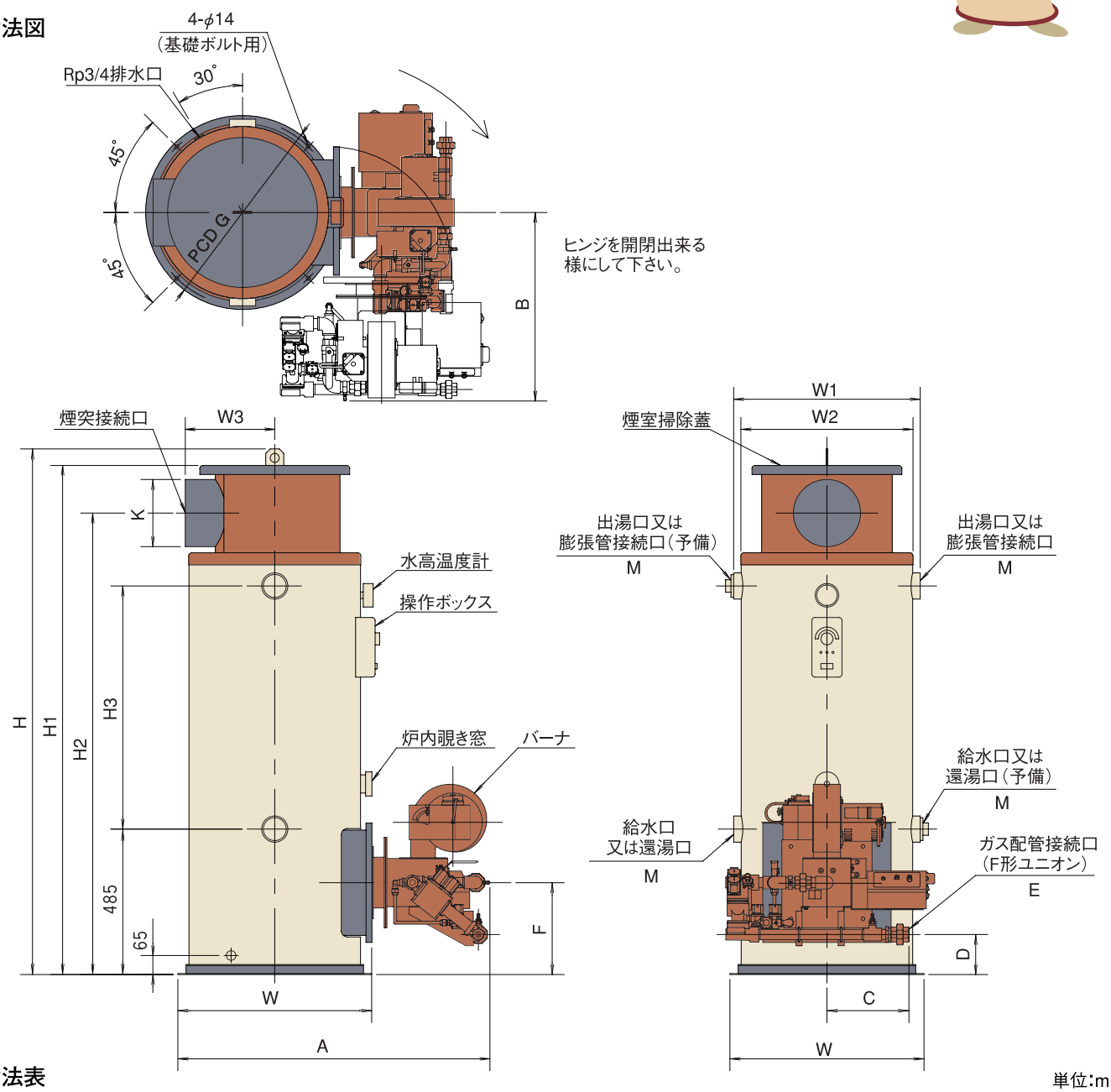

▼ 寸法表

単位:mm

記号		型式	501GB	601GB	701GB	801GB	901GB	1001GB	1201GB	1501GB	1801GB	2001GB
W			615			645			765			
W1			590			620			740			
W2			540			570			690			
W3			275			295			365			
H			1480			1745			1895		1945	
H1			1425			1690			1840		1890	
H2			1295			1535			1670		1695	
H3			600			810			935			
N (13A)	A		1027	1005		1035			1155	1197		
	B		646	625						667		
	C		256		251	273			280	276	281	
	D		124		127	132			147			
	E		25A			32A			40A			
L (LPG)	A		1027	1005		1035			1155	1197		
	B		646	625						667		
	C		233			256			273	269		
	D		124			129			147			
	E		20A			25A			32A			
F			300			305			320			
G			588			618			738			
K			φ173			φ223			φ248		φ298	
M			50A (Rp2)			65A (Rp2 1/2)						

AWS型 AWS−501～1501SA・501～2001A

油焚

▼ 寸法図

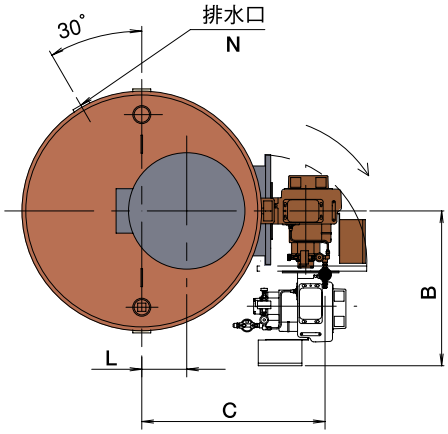

ヒンジを開閉出来る
様にして下さい。

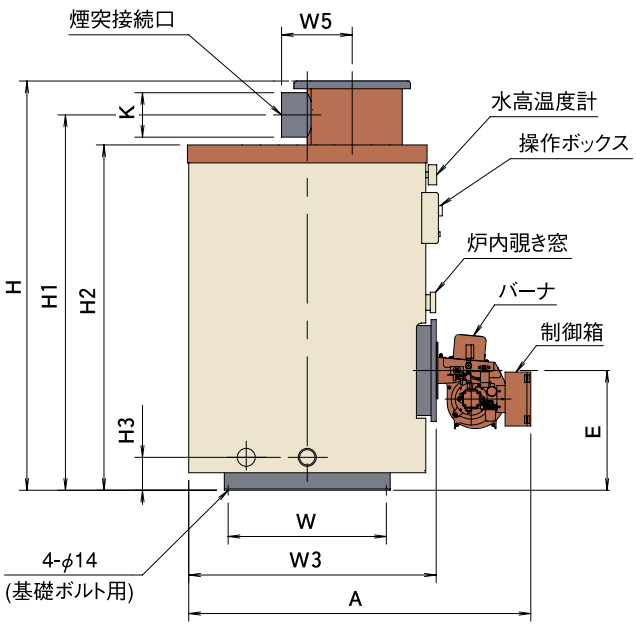

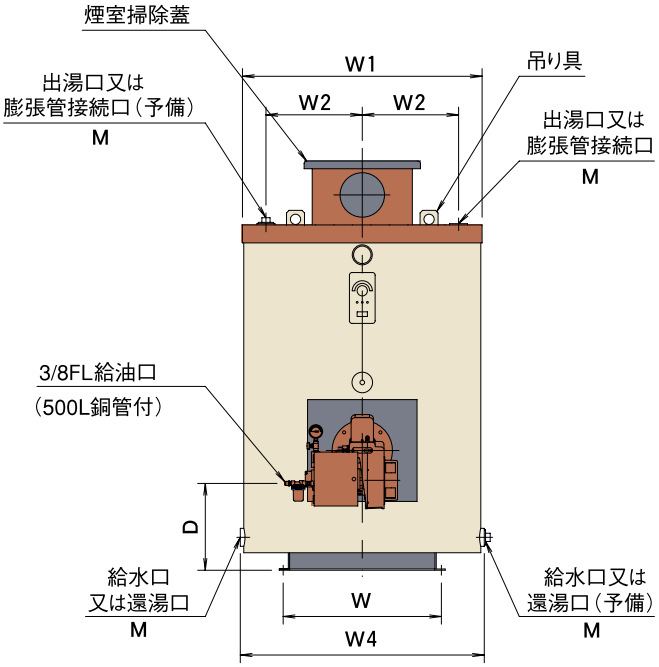

▼ 寸法表

単位:mm

型式 / 記号	501SA	601SA	701SA	801SA	901SA	1001SA	1201SA	1501SA		
	501A	601A	701A	801A	901A	1001A	1201A	1501A	1801A	2001A
W	616			704			807		862	
W1	935			1055			1205		1285	
W2	375			430			480		525	
W3	965			1090			1235		1315	
W4	950			1075			1220		1300	
W5	275			295			365			
H	1595			1895			2015		2135	
H1	1460			1735			1845		1945	
H2	1345			1595			1695		1770	
H3	130			140			165			
A	1330			1455		1545	1690		1795	
B	605					690			715	
C	715			775		850	920		970	
D	340			380		375	365		420	
E	465			505			495		570	
L	175			220			235		300	
K	φ173			φ223			φ248		φ298	
M	50A(Rp2)			65A(Rp2 1/2)						
N	50A(Rp2)			65A(Rp2 1/2)						

AWS型 AWS-501～2001GB

ガス焚

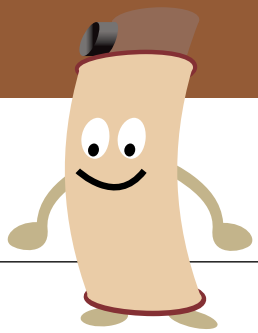

▼ 寸法図

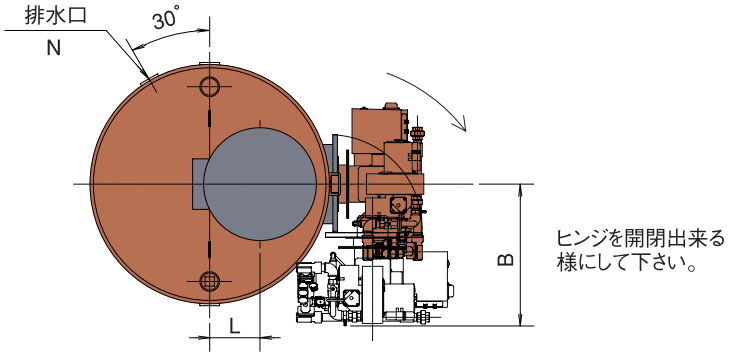

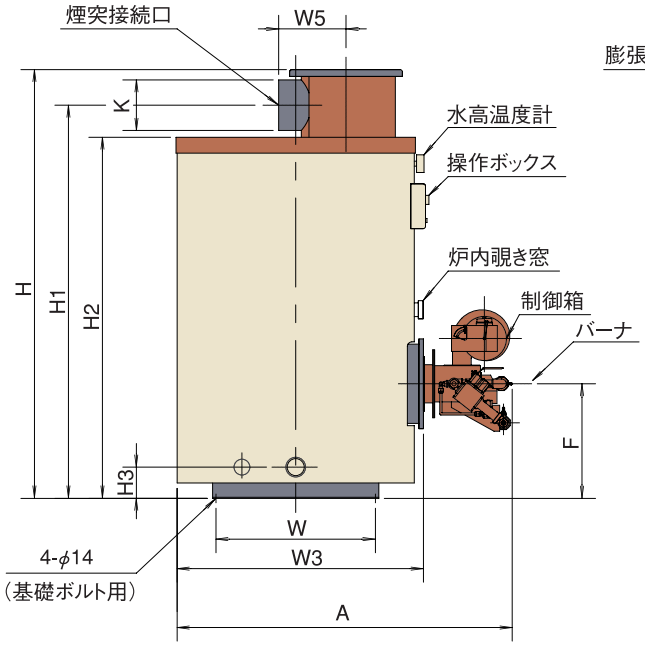

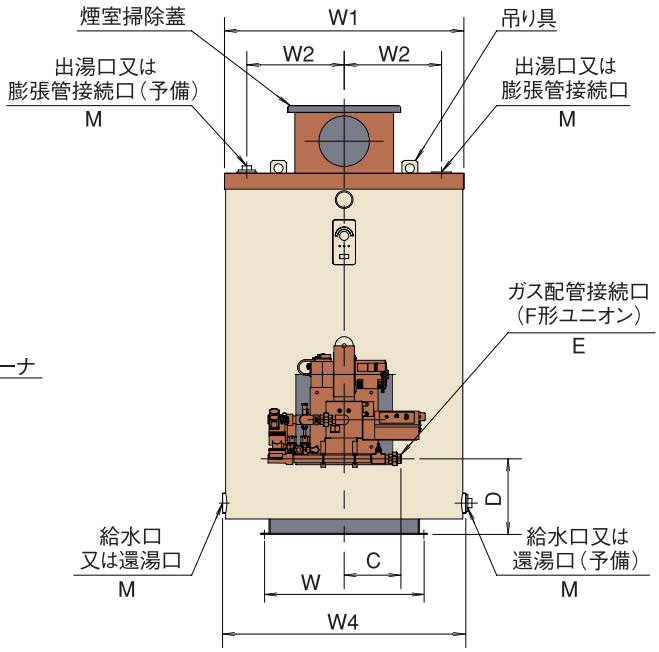

▼ 寸法表

単位:mm

記号	型式	501GB	601GB	701GB	801GB	901GB	1001GB	1201GB	1501GB	1801GB	2001GB
W		616			704			807		862	
W1		935			1055			1205		1285	
W2		375			430			480		525	
W3		965			1090			1235		1315	
W4		950			1075			1220		1300	
W5		275			295			365			
H		1595			1895			2015		2135	
H1		1460			1735			1845		1945	
H2		1345			1595			1695		1770	
H3		130			140			165			
F		465			505			495		570	
L		175			220			235		300	
K		φ173			φ223			φ248		φ298	
N (13A)	A	1377	1355		1480			1625	1667	1747	
	B	646	625		626				667		
	C	256		251	273			280	276	281	
	D	289		292	332			322		397	
	E	25A			32A			40A			
L (LPG)	A	1377	1355		1480			1625	1667	1747	
	B	646	625					626	667		
	C	233			256			273	269		
	D	289			329			322		397	
	E	20A			25A			32A			
M		50A (Rp2)			65A (Rp2 1/2)						
N		50A (Rp2)			65A (Rp2 1/2)						

オプション　熱交換器セット

オートカン専用「熱交換器」＋「循環ポンプ」＋「制御盤」のセット品です。オートカンの出力に合わせ使用します。

プレート式熱交換器による高圧出湯可能

最高使用圧力0.98MPa(10kgf/cm^2)までの高圧使用が可能

制御盤にて一次側の缶水循環ポンプを制御

給湯負荷に応じて一次側の缶水循環ポンプを運転・停止

狭いスペースでも状況に応じて現場で配管の取り回しが可能

入替え時にも現場に合わせ自由に配管をレイアウト

豊富なバリエーション

出力58.2kW(50,000kcal/h)
〜
233kW(200,000kcal/h)まで対応

※本セットにはオートカン本体・配管部材・バルブ・逃し弁・エア抜き弁・密閉膨張タンクは含まれておりません

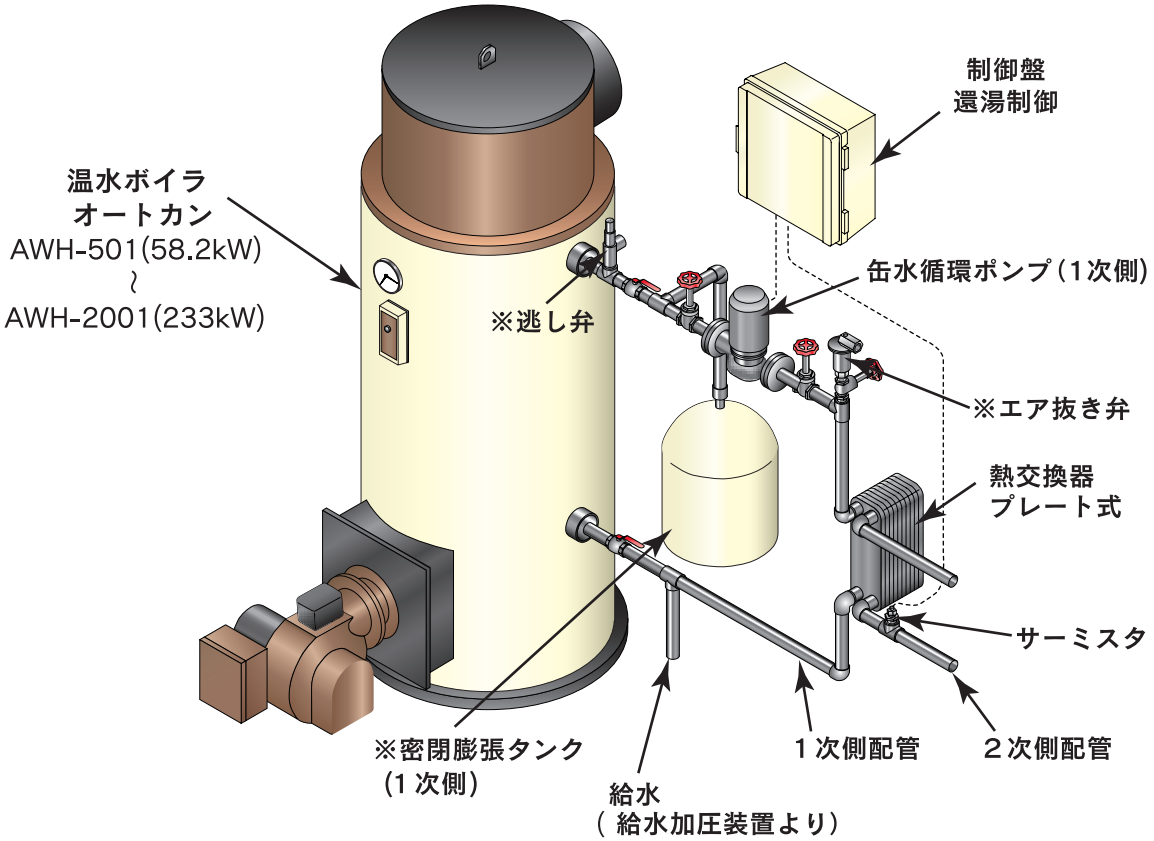

型式説明　BNS-070OS1

適用最大出力
070：70,000kcal/h
120：120,000kal/h
150：150,000kal/h
200：200,000kal/h

電源仕様
S1　：100V 単相・50/60Hz
T　：200V 三相・50/60Hz
F　：200V 三相・50Hz
G　：200V 三相・60Hz

■暖房や昇温条件でご使用の場合

オートカン用熱交換器セットは給湯用として機器を選定していますので、暖房や昇温でご使用の場合は、負荷の大きさや使用条件により出力が出ない場合があります。最寄の弊社営業所にお問い合わせください。

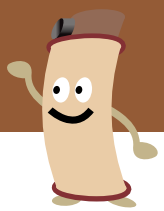

■仕様

オートカン型式		AWH-501～701	AWH-801～1501	AWH-501～701	AWH-801～1201	AWH-1501	AWH-1801～2001	AWH-1501	AWH-1801～2001
熱交セット型式 [品目コード]		BNS−0700S1 [004405000]	BNS−1500S1 [004180000]	BNS−0700T [004406000]	BNS−1200T [004181000]	BNS−1500F [004178000]	BNS−2000F [004176000]	BNS−1500G [004179000]	BNS−2000G [004177000]
適用最大出力 kW (kcal/h)		81.4 (70,000)	174 (150,000)	81.4 (70,000)	140 (120,000)	174 (150,000)	233 (200,000)	174 (150,000)	233 (200,000)
電源・周波数		100V 単相 50/60Hz		200V 三相 50/60Hz		200V 三相 50Hz		200V 三相 60Hz	
循環ポンプ	型式	PB-2061 BNP1		PB-2063 BNP1		PB-4063 ANP1		PB-4063 BNP1	
	仕様	150/200W 2.9/4.1A		150/200W 1.3/1.3A		400W 2.33A		300/400W 1.7/2.16A	
	接続口径	Rp1・1/2 (40A)							
	質量	13.5kg		13.0kg		21.5kg		21.5kg	
熱交換器	型式	EPJ-100	EPJ-200	EPJ-100	EPJ-200	EPJ-200	EPS-450	EPJ-200	EPS-450
	質量	5.3kg	8.4kg	5.3kg	8.4kg	8.4kg	24kg	8.4kg	24kg
	接続口径	R1 (25A)					R2 (50A)	R1(25A)	R2(50A)
制御盤	型式	BNS−1500S1		BNS−1200T		BNS−2000T		BNS−2000T	
	寸法	300×300×140mm		300×300×140mm		300×300×140mm		300×300×140mm	
ネポンサーモ	型式	TH-650AS1		TH-650A		TH-650A		TH-650A	
	仕様	30～65℃ diff0.8℃ 100V		30～65℃ diff0.8℃ 200V		30～65℃ diff0.8℃ 200V		30～65℃ diff0.8℃ 200V	

配管系統図(参考)

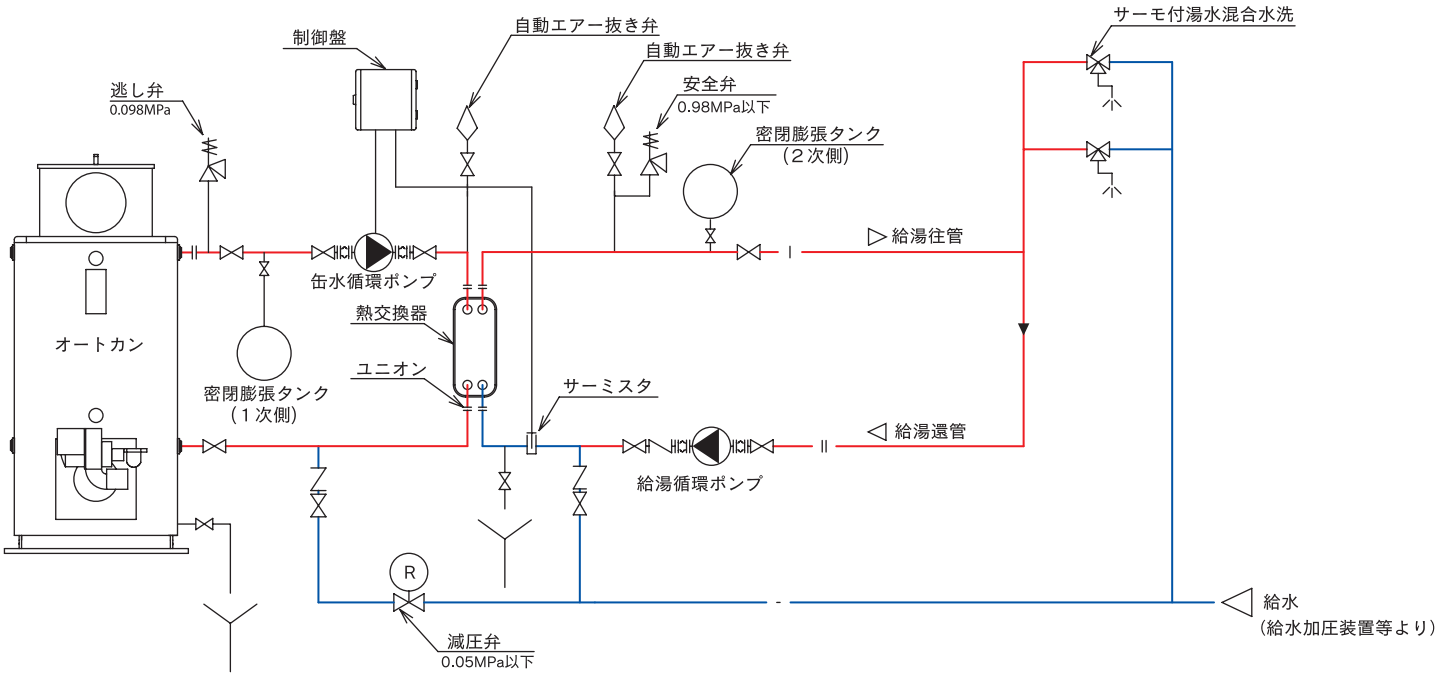

密閉膨張タンク(1次側)の選定

条件
- 給湯温度　：60℃
- 給水温度　：5℃
- 補給水圧力　：0.05MPa
- 逃し弁セット圧　：0.098MPa
- 循環ポンプの揚程：0.1MPa

※表中の配管貯湯量は現場によって増える可能性がありますので、配管長・使用圧力によって選定するか、お近くの弊社営業所へお問い合わせください。

AW型式	貯湯量(L)			1次側密閉膨張タンク(L)	
	缶体	配管分	合計	膨張水量	タンク容量
AWH−501	116	10	126	2.9	13.9
AWH−601	116	10	126	2.9	13.9
AWH−701	116	10	126	2.9	13.9
AWH−801	152	10	162	3.8	17.9
AWH−901	152	10	162	3.8	17.9
AWH−1001	152	10	162	3.8	17.9
AWH−1201	256	10	266	6.2	29.4
AWH−1501	256	10	266	6.2	29.4
AWH−1801	250	10	260	6.0	28.7
AWH−2001	250	10	260	6.0	28.7

▼ オプション

重油予熱器

A重油は重質化の傾向にあります。
重油の流れが悪く着火性が心配される場合は、
重油予熱器をご使用ください。

●重油予熱器セット
0.75kW OH-752 [101643000]

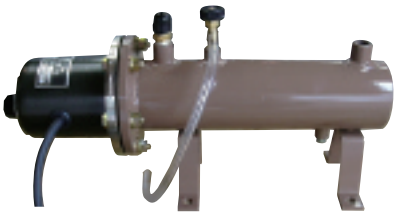

防錆装置・防錆剤

給湯設備にご使用になる場合は、赤水・錆・腐食などが心配です。
「サビノンシリホス」を給水配管に装備すると水1000L当り約3～5g溶け込み、ボイラだけでなく給湯設備の配管やタンク内面も保護し、赤水・錆・腐食などを防ぎます。
尚、「サビノンシリホス」は社団法人日本食品衛生協会の試験検査により安全が確認されています。

●防錆装置 サビノンシリホスフィーダ

容器型式	シリホス充填量	接続口
BC-40 [150622000]	3kg	40A
D-50 [150623000]	5kg	50A

※容器に「サビノンシリホス」は含まれておりません。

●防錆剤
清缶剤 サビノンシリホス1kg [127035000]

感震器

●感震器
CJS-C117T
[145471000]

熱交換器（ステンレス製・チタン製）

1台のオートカンで給湯と暖房の2回路で使用したい時や、0.1MPa以上の圧力で使用したい時、また、浴槽・プール・温泉等の加熱に使用したい時は、腐食に強くクリーンな給湯ができるステンレス製熱交換器をご使用ください。
温泉水等の腐食性の高い水質の場合は、チタン製をお薦めします。（ご検討の際は、お問い合わせください。）

■ 設置関連法規について

消防法

各自治体の火災予防条例に基づき、入力69.8kW以上の温水ボイラを設置した場合は、所轄の消防署に「火を使用する設備等の設置」の届出が必要です。

定期点検契約のおすすめ　この製品は、良好な状態を保つことで、性能を十分に発揮することができます。そのためには、定期的な保守点検が必要です。専門技術員が定期点検業務をお引き受け致します。詳しくは最寄りの弊社営業拠点までお気軽にお問い合わせください。

海外でのご使用について　本製品は日本国内専用です。海外各国の安全規格や規制に準拠しておりませんので、本製品を日本国外で使用された場合、弊社は一切の責任を負いかねます。また、弊社は本製品に関して海外での保守サービスおよび技術サポート等は行っておりません。

安全に関するご注意　製品を安全にお使いいただくために、付属の説明書の注意事項に従い正しく施工しご使用ください。

■製品の仕様およびデザイン等は改良のため予告なく変更する場合があります。

みんなが豊かな生活に
ネポン株式会社 www.nepon.co.jp
営業部　〒243-0215 神奈川県厚木市上古沢 411
TEL 046-247-3159　FAX 046-248-6317

営業所
東日本グループ
札　幌　TEL (011) 783-8151　FAX (011) 783-2751
盛　岡　TEL (019) 661-6131　FAX (019) 661-7531
仙　台　TEL (022) 251-4791　FAX (022) 251-4112
さいたま　TEL (048) 664-1268　FAX (048) 664-1224
南関東　TEL (044) 221-8017　FAX (044) 200-7327
新　潟　TEL (025) 234-2185　FAX (025) 265-7977
中部グループ
松　本　TEL (0263) 26-0514　FAX (0263) 26-0579
静　岡　TEL (054) 261-8234　FAX (054) 261-3874
名古屋　TEL (052) 777-0700　FAX (052) 777-0020
西日本グループ
大　阪　TEL (072) 640-4111　FAX (072) 640-4113
広　島　TEL (082) 850-2155　FAX (082) 874-3567
高　松　TEL (087) 867-7100　FAX (087) 867-7150
九州グループ
福　岡　TEL (092) 921-6100　FAX (092) 921-6104
長　崎　TEL (0957) 52-1071　FAX (0957) 52-1072
熊　本　TEL (096) 389-1800　FAX (096) 389-1810
南九州　TEL (0985) 55-2121　FAX (0985) 55-2122
鹿児島　TEL (099) 263-4188　FAX (099) 263-4177
●本社：東京・渋谷　●工場：厚木

取扱店

FSC www.fsc.org ミックス 責任ある木質資源を使用した紙 FSC® C020672
VEGETABLE OIL INK

2016年04月発行 Ⓖ
カタログ番号：009331000