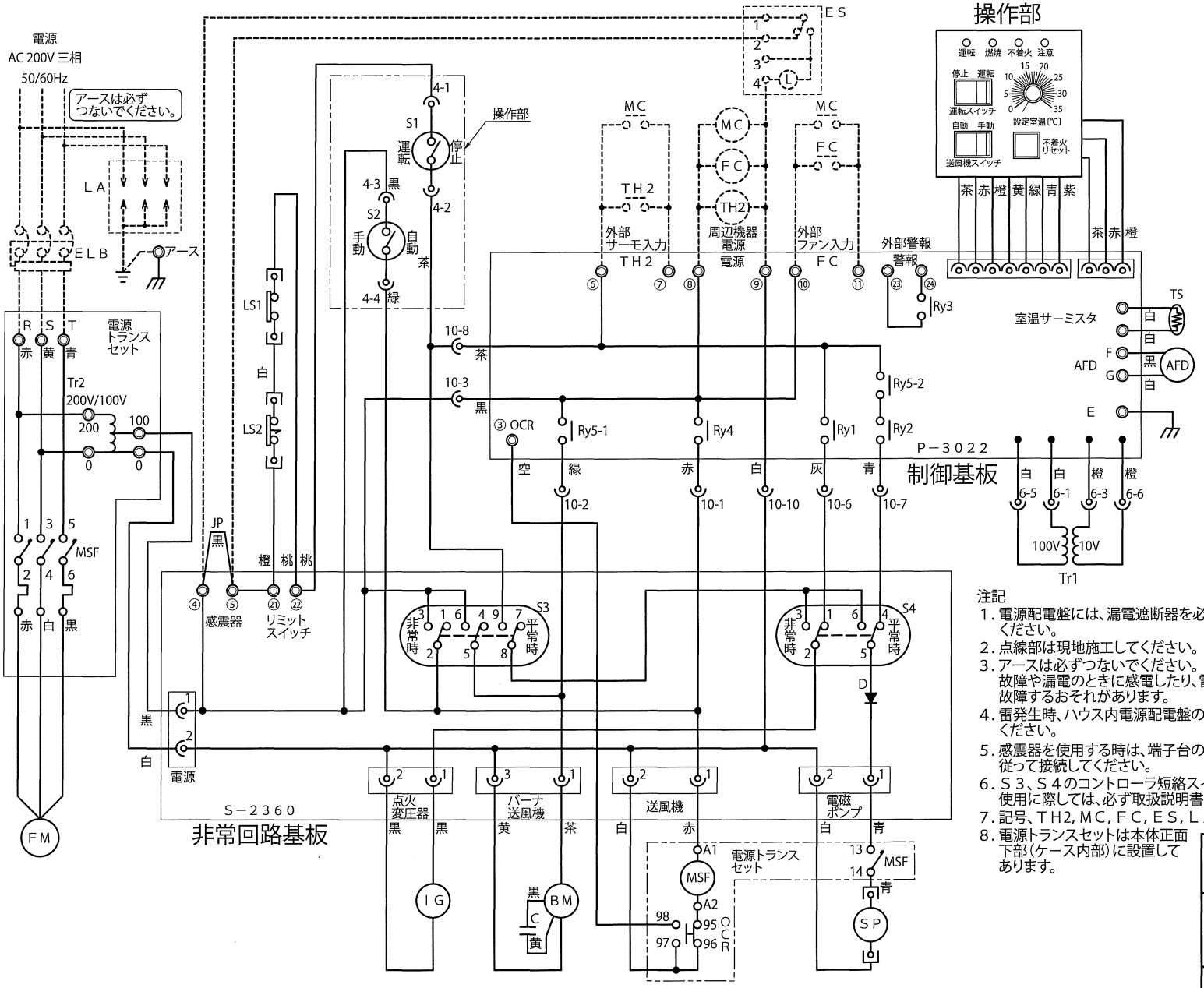

記号	名称
S 1	運転・停止スイッチ
S 2	送風機自動・手動スイッチ
S 3	コントローラ短絡スイッチ 1
S 4	コントローラ短絡スイッチ 2
L S 1	過熱防止器(自動復帰)
L S 2	過熱防止器(手動復帰)
F M	送風機電動機
M S F	電磁開閉器（送風機）
O C R	過負荷保護装置
B M	バーナ送風機電動機
I G	点火変圧器
S P	電磁ポンプ
T S	室温サーミスタ
A F D	火炎検出器
J P	ジャンパー線(感震器用)
T r 1	トランス(100V/10V)
T r 2	トランス(200V/100V)
D	ダイオード
C	コンデンサ
—◎—	端子台
—⊂—	コネクタ
—⊏—	ファストン端子
E L B	漏電遮断器
L A	避雷器
E S	感震器
T H 2	4段サーモ
F C	ファンコントローラ
M C	モヤトリコントローラ
R y 1	リレー(基板)点火変圧器
R y 2	リレー(基板)電磁ポンプ
R y 3	リレー(基板)警報
R y 4	リレー(基板)送風機
R y 5	リレー(基板)バーナ送風機

注記

1. 電源配電盤には、漏電遮断器を必ず取り付けてください。
2. 点線部は現地施工してください。
3. アースは必ずつないでください。
   故障や漏電のときに感電したり、雷サージにより故障するおそれがあります。
4. 雷発生時、ハウス内電源配電盤の元電源を切ってください。
5. 感震器を使用する時は、端子台の④⑤間のジャンパー線を取り外し、点線部の結線に従って接続してください。
6. S 3、S 4のコントローラ短絡スイッチは、非常時に使用します。
   使用に際しては、必ず取扱説明書の注意事項を確認してください。
7. 記号、TH2, MC, FC, ES, LAは別売品として用意してあります。
8. 電源トランスセットは本体正面下部（ケース内部）に設置してあります。

KA5型・5F型 AC200V三相	日付	2016.12.02	製図	T.O
	尺度	～	担当	T.O
図面名 小型温風機 電気結線図	図面	第三角法	校閲	
	図番	469397		

ネポン株式会社